Schéma d'entrainement du C.V

A.B.C.D.E.F.A →

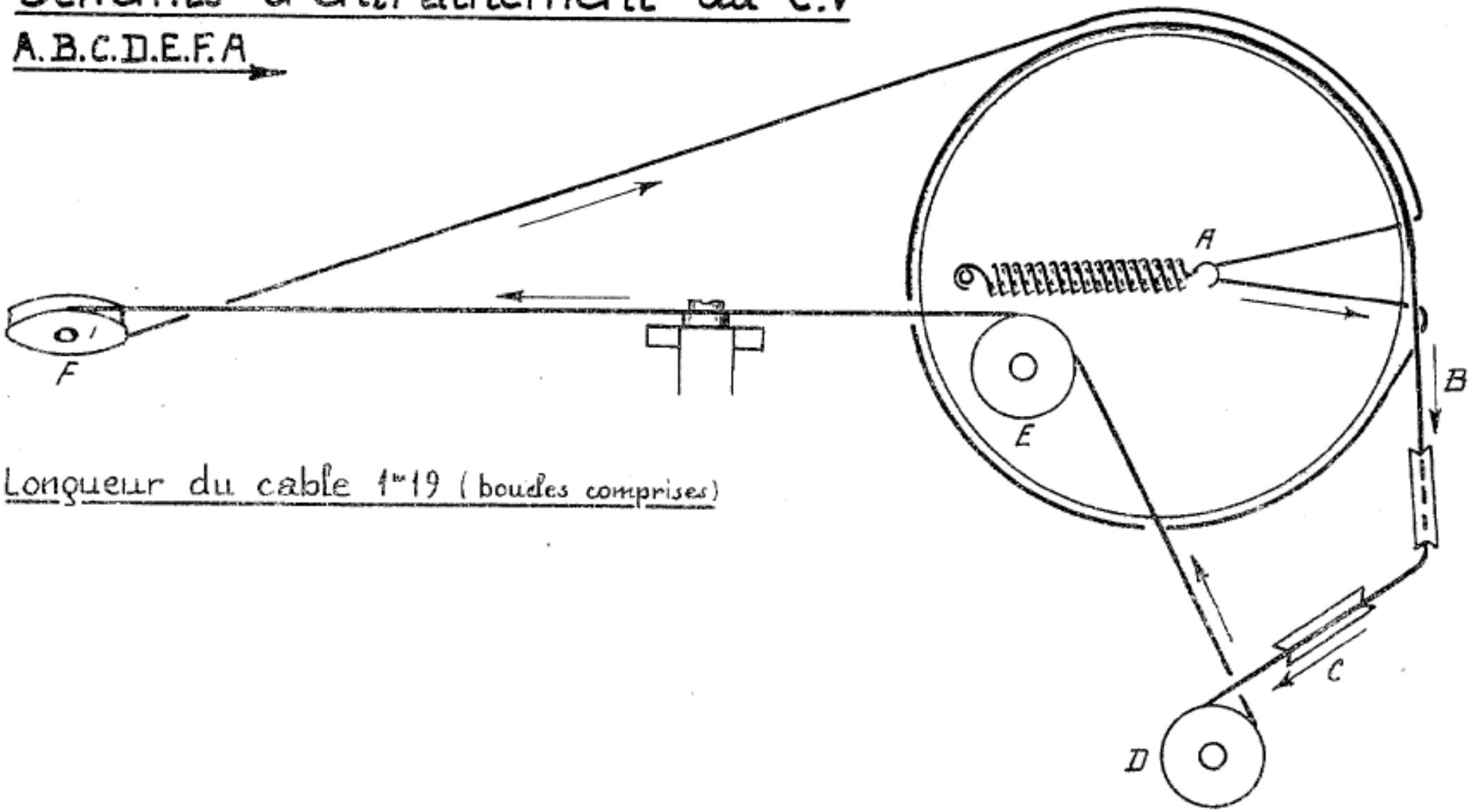

Longueur du cable 1m19 (boucles comprises)