REMPLACEMENT DU CABLE D'ENTRAINEMENT :

Le circuit du démultiplicateur est représenté figure **1**.

La longueur du câble est d'environ 1052 mm. La longueur des gaines coulisse est de 85 mm..

Sur cette figure, le condensateur se trouve dans la position « maximum ».

En tournant l'axe d'entraînement, les deux boucles du câble doivent se déplacer dans la même direction.

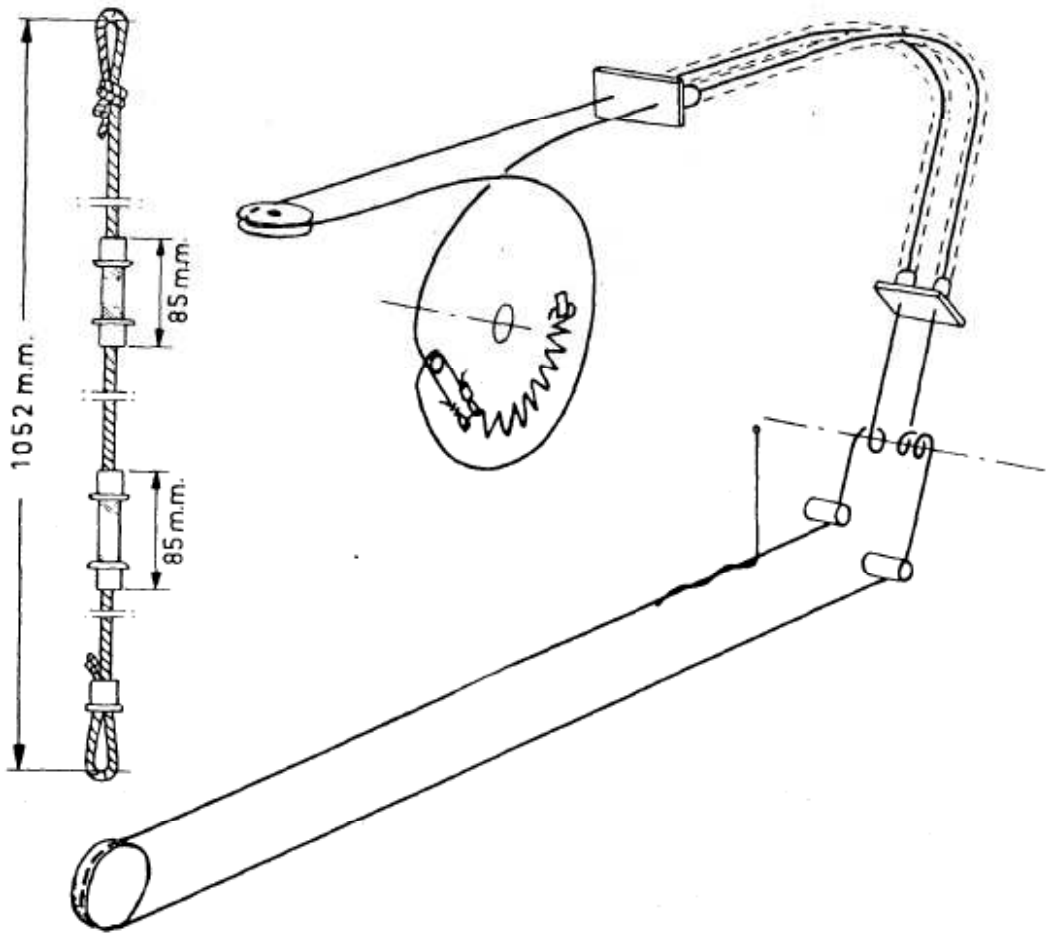

Fig. 1