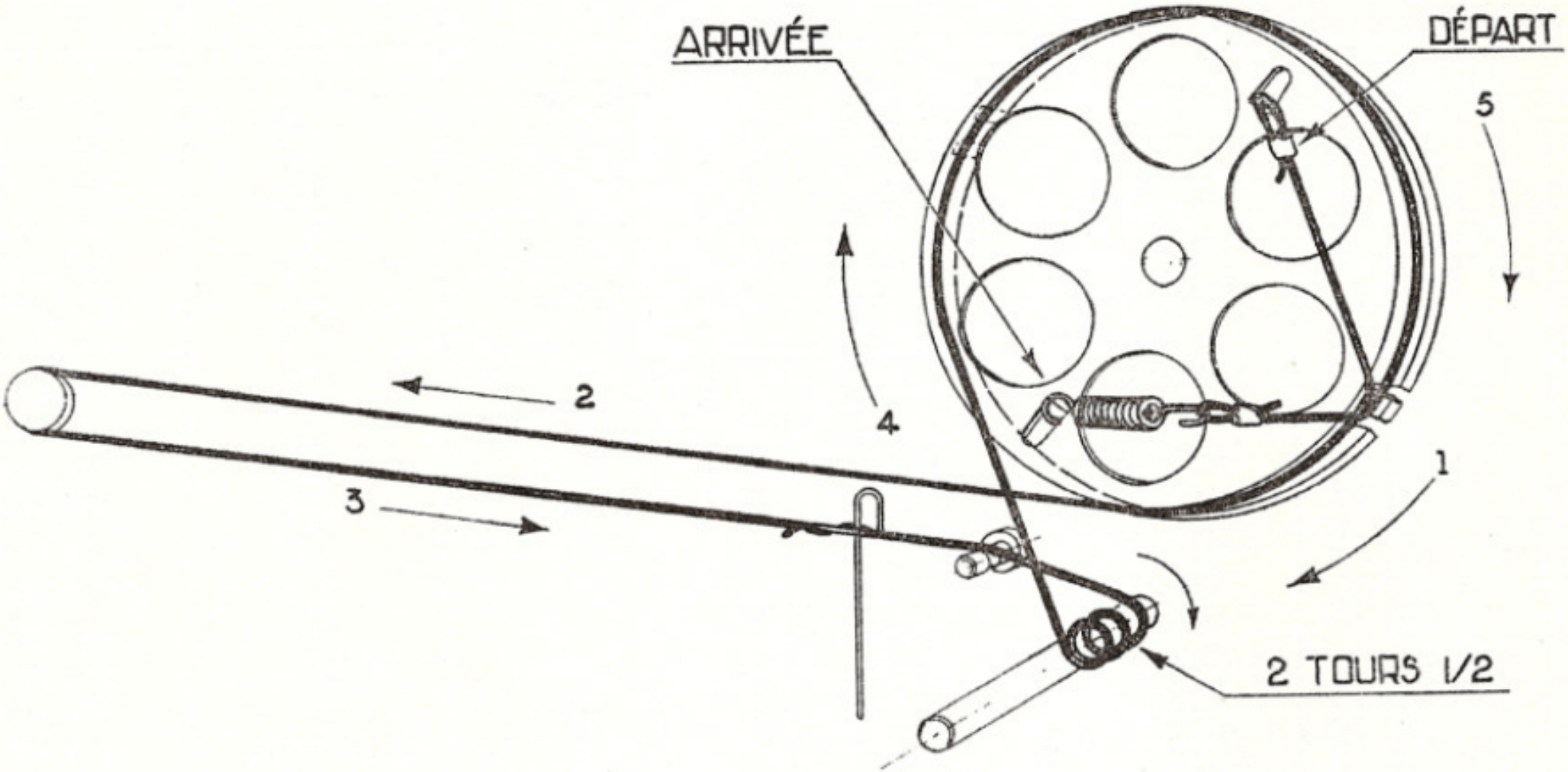LONGUEUR TOTALE Y COMPRIS LES BOUCLES 875 mm.