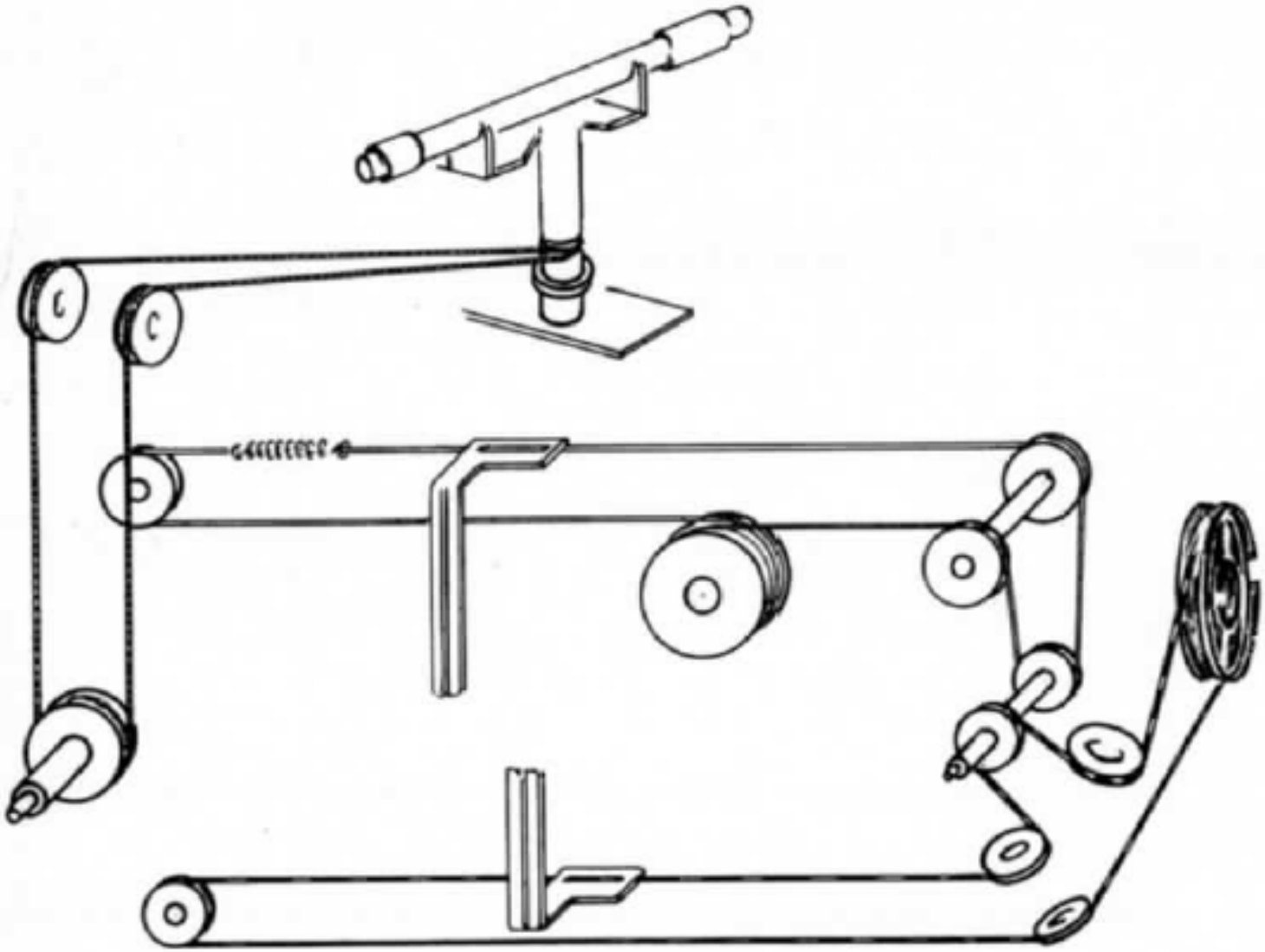ENTRAINEMENT C.V.
ET BLOC M.F.