# LES FICELLES DE LA RADIO

## GRAMMONT 625

La câblerie du cadran de cet appareil est présentée en trois plans qui font l'objet de la figure 1 : en A, vue avant ; en B, vue du dessus et en C, vue arrière. Pour respecter la projection industrielle, ce dernier plan est à l'envers.

**Entraînement.** — L'entraînement est différent pour le C.V. et l'aiguille du cadran. Pour le C.V. c'est un système mécanique : l'axe de commande attaque par friction un disque intermédiaire lequel, par un même procédé, entraîne un tambour a (diamètre 100 mm) qui est bloqué sur l'axe du C.V. La commande de l'aiguille se fait par un câble d'acier à 4 brins, diamètre 30/100, à partir du tambour a. Les deux extrémités du câble se rejoignent sur la glissière d'aiguille où elles sont soudées à l'étain.

**Cadran.** — Est éclairé par deux ampoules latérales de 7 V - 0,3 A montées en parallèle sur le chauffage général des tubes.

**Montage du câble.** — Il suffit de démonter la platine avant, le tambour reste sur le C.V. Dévisser les vis 1, 2, 3 et 4, les retirer et desserrer seulement 5 et 6, soulever la petite lampe côté haut, la platine vient facilement.

Préparer une longueur de câble de 0,90 m (la longueur utile est de 0,76 m si l'on tient compte de laisser dépasser 200 mm après fixation. Plier le câble en deux, le placer dans le ressort R et faire dépasser les bouts à l'extérieur du tambour. S'organiser pour envoyer le brin de droite entre le tambour et l'axe intermédiaire. Placer le brin de gauche sur les poulies suivant le plan, mettre l'aiguille sur 550 m. Tirer légèrement le câble, souder une première fois en laissant dépasser de 50 mm environ. Monter cette partie de câble vers la droite, la ramener sur l'aiguille. Pour souder les deux extrémités sur la tête de l'aiguille il faut se faire aider ; quatre mains sont utiles. Une personne, placée à gauche de l'opérateur, tient dans sa main gauche le câble de droite à l'aide d'une pince, et dans sa main droite le fer à souder. L'opérateur tient la soudure dans sa main gauche et de la main droite — armée d'une pince — tire l'extrémité gauche du câble par le petit bout déjà soudé. Souder largement en formant une boule.

Il faut se méfier de l'axe intermédiaire qui parfois est malencontreusement garni par le vieux câble ; de ce fait, les deux disques sont écartés, l'entraînement se fait mal, il y a des « ratés ».

## DUCRETET D 225

La figure 2 représente la câblerie du cadran de ce poste, vu de l'arrière.

**Entraînement.** — L'entraînement se fait par ficelle de chanvre câblée, diamètre 10/10, boucles d'extrémités bloquées par écrasement d'œillets métalliques. Deux ficelles sont nécessaires : la première, depuis l'axe de commande assure la rotation d'un tambour de diamètre 110 ; la seconde, de ce tambour, entraîne horizontalement l'aiguille. Le tambour est bloqué sur l'axe du C.V.

Sur sa circonférence, le tambour comporte trois gorges parallèles dans lesquelles passent les ficelles dans cet ordre : milieu et avant = commande d'aiguille ; arrière = commande générale. Sur la figure 2, les trois gorges sont représentées différemment, c'est-à-dire décalées vers le centre, cela pour la clarté du dessin. Celle qui s'approche le plus du centre est la gorge arrière.

Les ressorts de tension, à l'intérieur du tambour, sont en corde à piano de 5/10, longueur 20 mm, diamètre 5.

**Signalisation de gammes.** — La signalisation est du type mécanique, un disque indicateur placé derrière une fenêtre tourne autour de son axe. Le mouvement lui est transmis par un câble enroulé autour de l'axe du contacteur de gammes par l'intermédiaire du cylindre habituel de diamètre 18 mm. Un ressort de tension lui assure son retour.

**Glace.** — Deux pinces, solidaires de la monture, tiennent la glace en place.

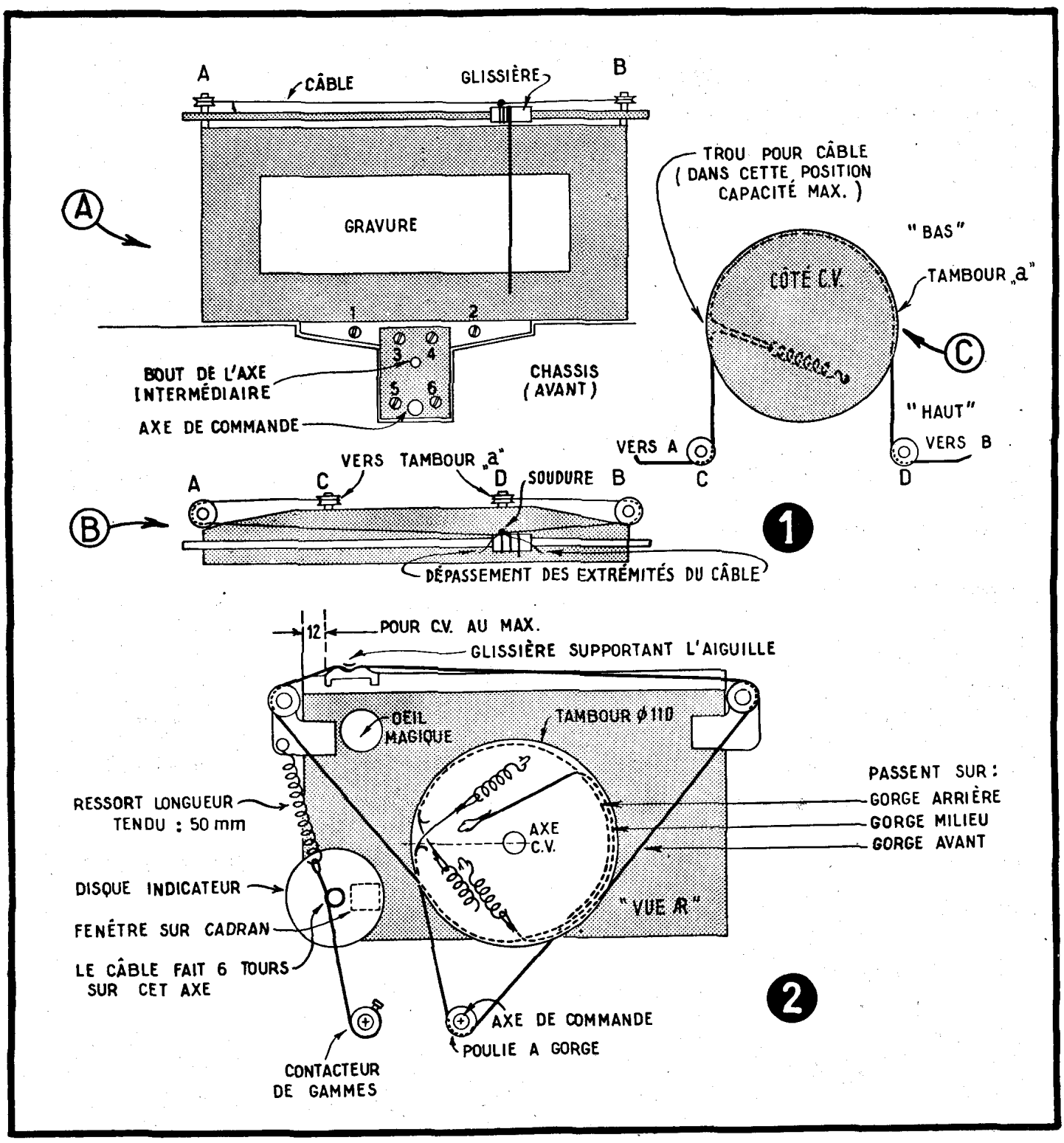


**Détails de l'entraînement des cadrans des récepteurs GRAMMONT 625 et DUCRETET D 225**

Il convient de noter que la gravure de cette glace étant fragile, le nettoyage doit en être fait avec beaucoup de précaution. L'éclairage, sur tranche, est assuré par deux lampes 7 V - 0,3 A qui se font face à la partie supérieure de la glace. Les lampes de cadran sont montées en parallèle aux bornes du chauffage général du récepteur.

**Calage.** — Engager les lames du C.V. à fond, placer le tambour dans la position correspondant à la figure, c'est-à-dire le point A de même hauteur, par rapport au bas du châssis, que le centre du tambour (en pointillé). Régler ensuite l'extrémité gauche du porte-aiguille à 12 mm du bord de la monture.

**Divers.** — Le mode de blocage de la ficelle sur le porte-aiguille est dit : en chicane. En conséquence, aplatir cette chicane à la pince dès qu'un contrôle auditif aura confirmé l'aiguille dans sa position exacte sur la station reçue.

**JEAN DES ONDES.**